966L/972L

Carregadeiras

	966L		972L	
Modelo do Motor	Cat® C9.3 ACERT™		Cat C9.3 ACERT	
Potência Bruta Máxima – ISO 14396	227 kW	304 HP (métrica)	242 kW	325 HP (métrica)
Potência Líquida Máxima – ISO 9249	207 kW	278 HP (métrica)	222 kW	298 HP
Capacidades da Caçamba	3,20-7,40 m^3		3,40-9,90 m^3	
Peso Operacional	23.220 kg*		24.897 kg**	

* Para caçamba de propósito geral de 4,2 m^3 com BOCE.
**Para caçamba de propósito geral de 4,8 m^3 com BOCE.

As novas Carregadeiras 966L e 972L utilizam tecnologias comprovadas, de maneira sistemática e estratégica, para atender às altas expectativas dos clientes quanto a confiabilidade, produtividade, eficiência de combustível e duração da vida útil.

Conteúdo

Confiáveis....4
Duráveis....5
Produtivas....6
Eficientes em Termos de Combustível....7
Fáceis de Operar....8
Facilidade de Manutenção....9
Tecnologia Cat Connect....10
Versáteis....11
Custos de Propriedade....12
Custos de Operação....13
Especificações....14
Equipamento Padrão....28
Equipamento Opcional....29
Observações....30

Confiabilidade

- O Motor Cat C9.3 ACERT oferece uma combinação de sistemas eletrônicos, de combustível e de ar comprovados, atendendo aos padrões de emissão do Estágio III Fora-de-Estrada da China ou aos padrões de emissão equivalentes do Tier 2 do EPA (Environmental Protection Agency, Órgão de Proteção Ambiental) dos EUA/ Estágio II e do Tier 3/Estágio IIIA.
- O uso de processos rigorosos de projeto de componentes e de validação da máquina resulta em confiabilidade, durabilidade e alto tempo de atividade incomparáveis.

Durabilidade

- A transmissão Power Shift e os eixos para serviço pesado são adequados a aplicações extremas.
- A melhoria no roteamento da mangueira hidráulica reduz o possível desgaste da mangueira.
- O sistema hidráulico de filtragem de fluxo total com ciclo de filtragem adicional melhora a robustez do sistema hidráulico e a vida útil do componente.

Produtividade

- O aumento da potência do motor melhora o desempenho e a resposta da máquina.
- O conversor de torque de embreagem de travamento e a mudança de trava a trava proporcionam mudanças de marcha suaves, aceleração rápida e velocidade gradual.
- O conversor de torque de alta capacidade resulta em maior eficiência na escavação.
- As Caçambas da Série Performance fáceis de carregar apresentam uma boca mais ampla e placas laterais curvadas que melhoram a retenção de material (fator de enchimento) e diminuem os tempos de ciclo.

Eficiência de Combustível

- Consumo de combustível até 15% menor do que na Série H.*
- O motor ACERT com maior necessidade de energia queima menos combustível fornecendo potência e torque quando necessário.

*Os resultados reais podem variar com base em fatores como, por exemplo, mas não se limitando a, configuração da máquina, técnica do operador, aplicação da máquina, clima etc.

Facilidade de Operação

- O novo e melhor compartimento do operador da categoria proporciona conforto, visibilidade e eficiência incomparáveis.
- Os controles intuitivos e ergonômicos mantêm os operadores concentrados no trabalho.

Segurança

- Excelente acesso à cabine com porta e degraus de escada amplos.
- O para-brisa do piso ao teto, os retrovisores grandes com espelho de ponto integrado e uma câmera de visão traseira fornecem a melhor visibilidade em todos os ângulos do setor.

Facilidade de Manutenção

- O capô inclinável inteiriço com portas laterais e traseiras e os centros de serviço hidráulico e elétrico agilizam e facilitam o acesso.
- O acesso seguro no nível do solo para abastecimento de combustível, abastecimento de óleo, filtros e pontos de manutenção diária significa menos tempo de manutenção necessário.

Confiáveis

Componentes comprovados e tecnologia confiável.

Componentes Projetados pela Caterpillar

- O uso de processos rigorosos de projeto e de validação da máquina proporciona confiabilidade, durabilidade e alto tempo de atividade incomparáveis.
- Os componentes utilizados para construir as Carregadeiras Cat são projetados e fabricados de acordo com as normas de qualidade da Caterpillar para garantir máximo desempenho, mesmo em condições extremas de operação.
- Os componentes de serviço pesado reduzem o risco de desgaste prematuro, o que aumenta o tempo de atividade e reduz os custos de operação em relação à vida útil da máquina.

Monitoramento de Equipamentos

- Monitorar a integridade do produto é fundamental para preservar a confiabilidade de qualquer equipamento.
- As tecnologias Cat Connect (Product Link™, VisionLink®) eliminam as suposições de gerenciamento de equipamentos.
- Muitos programas oferecidos pelo revendedor Cat agilizam e facilitam o acompanhamento da integridade da máquina.

Renomado Suporte do Revendedor Cat

- Os revendedores Cat fornecem o melhor suporte quando se trata de manutenção à máquina, aumentando o tempo de atividade no local de trabalho.
- Programas de manutenção preventiva, como a análise da Coleta Programada de Amostra de Óleo (S·O·S℠, Scheduled Oil Sampling) ou os abrangentes Contratos de Suporte ao Cliente ajudam a reduzir os custos de manutenção de vida útil.
- A melhor disponibilidade de peças da categoria maximiza o tempo de atividade.

Duráveis

Mais bem projetadas para atender às necessidades do cliente.

Trem de Força

- O Motor Cat C9.3 com tecnologia ACERT mantém o desempenho, a eficiência e a durabilidade do motor.
- A transmissão Power Shift com eixo intermediário e os eixos planetários resistentes são eficientes em aplicações extremas, o que resulta em desempenho confiável e em duração da vida útil.
- O eixo frontal é rigidamente montado no chassi para suportar cargas de torque internas e continuar mantendo a sustentação da carregadeira.
- O eixo traseiro pode oscilar em ±13 graus, o que ajuda a garantir que todas as quatro rodas permaneçam no solo, proporcionando estabilidade até mesmo nos terrenos mais difíceis, além de excelente estabilidade e tração.

Sistema Hidráulico

- A melhoria no roteamento da mangueira hidráulica reduz o possível desgaste da mangueira.
- O sistema hidráulico de filtragem de fluxo total com ciclo de filtragem adicional melhora a robustez do sistema hidráulico e a vida útil do componente.

Articulação, Caçambas e Chassis

- A comprovada articulação da barra em Z com Caçambas da Série Performance oferece excelente penetração da estaca, elevadas forças de desagregação, bons ângulos de reversão e maior rapidez nos tempos de escavação, proporcionando maior durabilidade do pneu, aumento da eficiência de combustível e excepcionais capacidades de produção.
- O projeto de chassi estrutural em duas peças soldado roboticamente proporciona estruturas fortes e rígidas que absorvem todas as forças associadas a penetração, carregamento e torções.
- O sistema de engate articulado da Série L, que une os chassis frontal e traseiro, proporciona maior capacidade de força de rolamento.

Produtivas

Trabalhe de forma inteligente e movimente mais material.

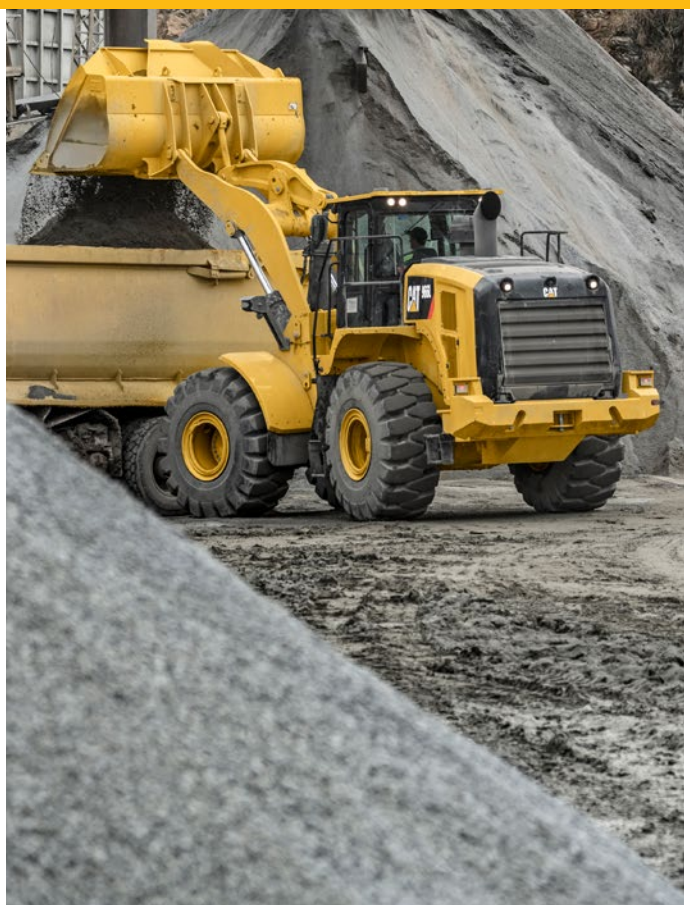

Motor

- O aumento de aproximadamente 10% na potência do motor da 966L e de aproximadamente 5% na 972L (em comparação à Série H) melhora o desempenho e a resposta da máquina.

Transmissão

- A transmissão Power Shift para serviços pesados inclui um conversor de torque padrão da embreagem de travamento que corresponde à potência e à hidráulica do motor, maximizando o desempenho da máquina e a eficiência de combustível.

Caçambas da Série Performance

- Fáceis de carregar, as Caçambas da Série Performance apresentam uma boca mais ampla, fundo mais longo e placas laterais curvadas que melhoram a retenção de material (fator de enchimento) e diminuem os tempos de ciclo.

Suporte do Revendedor

- O revendedor Cat pode ajudar no treinamento de operadores para aumentar a produtividade e os ganhos.

Tecnologias Aprimoradas Para as Aplicações Corretas

- O conversor de torque da embreagem de travamento e a mudança de trava a trava proporcionam mudanças de marcha suaves, aceleração rápida e velocidade gradual.
- O conversor de torque de alta capacidade resulta em maior eficiência na escavação.
- A articulação da barra em Z proporciona alta força de desagregação no nível do solo em aplicações de caçamba.
- Pacotes de agregados opcionais estão disponíveis para aplicações de remanipulação de agregados livres, como carregamento de caminhões, carregamento de funil, empilhamento e carga e transporte.*
- A articulação de levantamento alto opcional aumenta a altura do pino de articulação para facilitar o carregamento.
- O sistema de controle de tração totalmente automático opcional (travas do diferencial) melhora o desempenho em pilhas e em condições de solo ruim, ao mesmo tempo que reduz o desgaste do pneu e não necessita de intervenção do operador.

*Consulte o revendedor Cat para garantir a seleção de configuração de máquina correta em conformidade com a política de carga útil da Caterpillar.

Eficientes em Termos de Combustível

Projetado para diminuir os custos de operação.

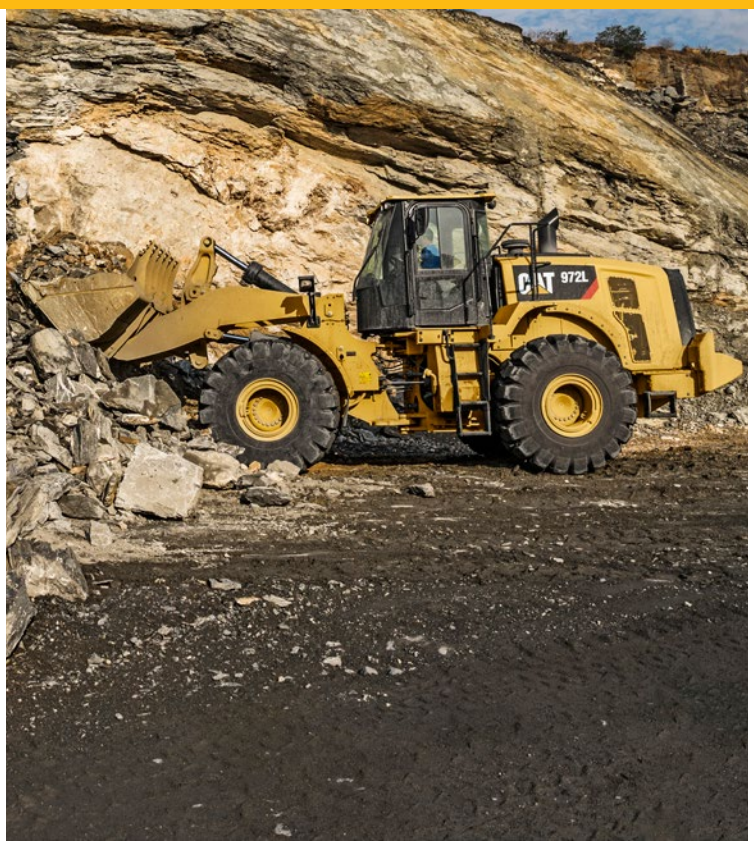

Motor e Emissões

- O motor Cat C9.3 ACERT foi projetado para máxima eficiência de combustível e aumento da densidade da potência. Com base nas exigências locais, atende aos padrões de emissão do Estágio III Fora-de-Estrada da China e aos padrões de emissão equivalentes do Tier 2/Estágio II e do Tier 3/Estágio IIIA.
- O Motor apresenta inovador sistema eletrônico Cat, processo de injeção de combustível e sistemas de gerenciamento de ar, reduzindo o consumo de combustível.

Sistemas e Componentes Eficientes

- Os sistemas inovadores reduzem de maneira inteligente a rotação média de funcionamento do motor e as cargas de calor do sistema em geral, o que resulta em melhoria significativa de desempenho e eficiência de combustível.

Sistemas Avançados com Integração Inovadora

- A profunda integração do sistema do trem de força do novo motor, do sistema hidráulico e do sistema de arrefecimento resulta em menor consumo de combustível, em média, em comparação à Série H.

- Consumo de combustível até 15% menor do que na Série H.*
- O motor ACERT com maior necessidade de energia queima menos combustível fornecendo potência e torque quando necessário.
- As Caçambas da Série Performance apresentam um piso mais longo , o que facilita a escavação através da pilha, resultando em menor consumo de combustível.
- O Modo de Economia Produtivo oferece máxima economia de combustível com o mínimo de impacto sobre a produtividade.
- A hidráulica com detecção de carga resulta em fluxo proporcional para implemento e direção sob demanda.
- O ventilador variável melhora a eficiência do combustível e diminui os níveis de ruído e o entupimento do radiador.
- O Sistema de Gerenciamento da Marcha Lenta do Motor (EIMS, Engine Idle Management System) maximiza a eficiência de combustível, por meio da redução da rpm do motor.
- O Desligamento do Motor em Marcha Lenta economiza combustível e reduz o acúmulo de horas na máquina.

*Os resultados reais podem variar com base em fatores como, por exemplo, mas não se limitando a, configuração da máquina, técnica do operador, aplicação da máquina, clima etc.

Fáceis de Operar

Seguras. Confortáveis. Eficientes.

Compartimento do Operador

- Melhor da categoria, o novo compartimento do operador possui quatro cabines com Estrutura Protetora Contra Acidentes de Capotagem (ROPS, Roll Over Protection System), para proporcionar conforto, visibilidade e eficiência inigualáveis.
- Os controles do implemento montados no assento possibilitam que os operadores tenham controle preciso da ferramenta de trabalho, pois se movem junto com o assento, proporcionando, assim, máximo conforto.
- Demandando poucos esforços, o volante possibilita controle preciso em operações exigentes.
- O novo e aprimorado painel de controle oferece controles da máquina que são altamente utilizados e de fácil alcance, aumentando a eficiência do operador.
- Armações de cabine viscosas conectam a cabine ao chassi da máquina, reduzindo o ruído e a vibração, resultando em um ambiente de trabalho sustentável e em descanso, eficiência e produtividade do operador.
- O novo sistema opcional de absorção de impactos com dois acumuladores fornece excelente qualidade de deslocamento e reduz as vibrações da cabine.

Segurança

- Excelente acesso à cabine com porta e degraus de escada amplos.
- O para-brisa do piso ao teto, os retrovisores grandes com espelho de ponto integrado e uma câmera de visão traseira fornecem a melhor visibilidade em todos os ângulos do setor.
- Os corrimãos robustos e reposicionados oferecem acesso seguro às plataformas da máquina.
- A câmera de visão traseira integrada aumenta a visibilidade atrás da máquina, ajudando o operador a trabalhar com segurança e produtividade.

Facilidade de Manutenção

Facilidade de manutenção. Facilidade de reparos.

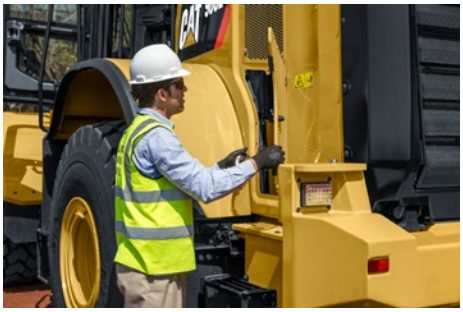

Acesso ao Motor

- O capô inclinável inteiriço com portas laterais e traseiras facilita e agiliza o acesso.
- Melhor da categoria, o acesso de serviço ao motor, aos níveis de óleo e ao visor de nível do líquido arrefecedor diminui o tempo de serviço necessário.

Centros de Serviço

- Os centros de serviço elétrico e hidráulico oferecem acesso em grupo no nível do solo, aumentando a segurança e a comodidade, ao mesmo tempo em que reduzem o tempo de serviço necessário.
- O acesso seguro no nível do solo ao abastecimento de combustível e a pontos de manutenção diária diminui o tempo de serviço necessário.

Freio de Estacionamento

- Os freios de estacionamento do disco de paquímetro externo oferecem fácil acesso para inspeção e serviço.

Sistema de Arrefecimento

- O sistema de arrefecimento pode ser acessado com facilidade para limpeza e manutenção.
- Os núcleos de arrefecimento hidráulico e do A/C são articulados para fora, possibilitando acesso fácil a ambos os lados para limpeza.
- O painel de acesso no lado esquerdo do pacote de arrefecimento é articulado para baixo, o que possibilita acesso à parte traseira do líquido arrefecedor do motor e ao Pós-arrefecedor Ar-Ar (ATAAC, Air-to-Air After Cooler).
- O ventilador de velocidade variável opcional pode expurgar os núcleos do arrefecedor automaticamente ao reverter, de forma periódica, o fluxo de ar, conforme necessário.

Tecnologia Cat Connect

Monitore, gerencie e melhore as operações no local de trabalho.

Tecnologias LINK

A tecnologia VisionLink permite que os proprietários acessem dados, de maneira sem fios, para monitorar a integridade, utilização e localização da máquina.

Tecnologias PAYLOAD

Essas tecnologias pesam os materiais que estão sendo carregados e transportados, aumentando a produtividade, reduzindo a sobrecarga e monitorando a movimentação dos materiais.

Cat Production Measurement (opcional)

Proporciona uma pesagem simples, precisa e em movimento, para auxiliar os operadores a entregar cargas exatas e trabalhar de forma mais eficiente.

- A interface de usuário intuitiva, com tela padrão e sensível ao toque, fornece informações essenciais sobre a carga útil, em um formato fácil de utilizar e simples de ler.
- Os gerentes do local podem acessar dados sem fio por meio do portal do VisionLink na Web para medir a produção e monitorar a eficiência.

Tecnologias DETECT

Aumentam o conhecimento do operador em relação ao ambiente ao redor do equipamento de trabalho e fornecem alertas que ajudam a manter a segurança das pessoas e dos equipamentos.

Câmera Retrovisora

- A câmera de visão traseira integrada aumenta a visibilidade da parte traseira da máquina.

Versáteis

Faça mais tarefas com uma única máquina.

Acoplador Rápido Fusion™

Melhor Desempenho da Máquina

- O Sistema do Acoplador Fusion (patenteado) oferece um desempenho praticamente idêntico ao do sistema com pino – com toda a flexibilidade de um sistema de acoplador rápido.
- O Acoplador Fusion se retrai, aproximando-se dos braços da pá-carregadeira, minimizando, assim, o deslocamento e aumentando o desempenho da máquina.

Sem Perda de Desempenho

- O Sistema Fusion foi projetado para integrar a ferramenta de trabalho e a máquina, aproximando o acoplador e a ferramenta em direção à pá-carregadeira, o que se traduz em maior capacidade de levantamento em comparação às máquinas equipadas com outros sistemas de acoplamento.

Durabilidade Inigualável

- O avançado mecanismo de cunhagem cria um encaixe firme e sem trepidação, eliminando folga e desgaste e proporcionando uma longa vida útil de serviço.

Caçambas da Série Performance

Carga Fácil, Eficiência de Combustível, Carga Maior

- As caçambas utilizam uma abordagem com base em sistema, para equilibrar o formato da caçamba em relação às capacidades de articulação, peso, levantamento e inclinação da máquina.
- A redução dos tempos de escavação e o aprimoramento da retenção do material resultam em significativas produtividade e melhorias na eficiência de combustível.

Custos de Operação Menores

- As caçambas apresentam fundo mais longo que escava a pilha com facilidade e oferece excelente visibilidade para que os operadores consigam enxergar quando caçamba está cheia.
- Menos tempo de escavação no monte resulta em menor consumo de combustível e maior vida útil do pneu.
- Uma exclusiva proteção contra derramamento protege a cabine e os componentes da articulação contra a sobrecarga de material.

Maior Produtividade

- As caçambas atingem fatores de enchimento superiores, variando entre 100% e 115%, dependendo da aplicação da máquina e do tipo de material.
- As caçambas contêm um perfil lateral curvado para maximizar a retenção do material.

Custos de Propriedade

O Melhor Investimento Comprovado.

Product Link Cat

- O Product Link Cat permite o monitoramento remoto do equipamento para melhorar a eficácia geral do gerenciamento da frota.
- O Product Link é profundamente integrado aos sistemas da máquina. Informações, como eventos, códigos de diagnóstico, horas, combustível, tempo ocioso e outras informações detalhadas são transmitidas para um aplicativo seguro com base na Web, o VisionLink.
- O VisionLink contém ferramentas avançadas para transmitir informações para usuários e revendedores, como mapeamento, tempo de funcionamento e inatividade, nível de combustível e muito mais.

Serviços S·O·S

- Ajudam a gerenciar a vida útil do componente e a reduzir o tempo de inatividade da máquina, aumentando a produtividade e a eficiência.
- A coleta regular de amostras de fluidos pode ajudar a acompanhar o que está acontecendo dentro da máquina. Os problemas relacionados a desgaste são previsíveis e facilmente reparáveis.
- A manutenção pode ser feita para acomodar sua programação, resultando em maior tempo de atividade e flexibilidade nos reparos de manutenção antes que ocorra alguma falha.

Disponibilidade de Peças

- A Caterpillar oferece um nível inigualável de atendimento personalizado para ajudá-lo a trabalhar de modo mais econômico e eficiente.
- Ao utilizar uma rede mundial de peças, os revendedores Cat ajudam a minimizar o tempo de inatividade da máquina e a economizar dinheiro, fornecendo peças de reposição com rapidez.

Valor de Revenda

- A Caterpillar não é conhecida apenas por produzir máquinas de qualidade, mas também por oferecer suporte ao produto e ao revendedor, mantendo a confiabilidade e a durabilidade da máquina.

Custos de Operação

Economize tempo e dinheiro trabalhando de forma inteligente.

As Máquinas com Maior Eficiência de Combustível no Setor

- Dados de máquinas de clientes mostram que as carregadeiras Cat são as máquinas com maior eficiência de combustível no setor.

Motor, Hidráulica e Transmissão

- Uma profunda integração do sistema resulta em maior produtividade e menor consumo de combustível, sem interromper o desempenho da máquina, o que a torna perfeita para você e os operadores.

Conversor de Torque da Embreagem de Travamento e Estratégia de Mudança

- A redução da interrupção do torque aumenta a eficiência do sistema propulsor, economizando combustível; o modo de transmissão automática mantém a rpm do motor baixa, reduzindo o consumo de combustível, ao mesmo tempo em que oferece desempenho ideal da máquina.

Caçambas da Série Performance

- As caçambas da Série Performance oferecem tempos de enchimento mais rápidos e melhor retenção de material, reduzindo, no final, os tempos de ciclo e aumentando a produtividade e a eficiência de combustível.

Controle Automático de Tração Opcional (Travas do Diferencial)

- O controle automático de tração, sem necessidade de intervenção por parte do operador, aumenta a tração e reduz a deformação do pneu, em comparação a outros auxílios de tração, reduzindo ainda mais os custos de operação.

Freios de Estacionamento do Disco de Paquímetro Externo

- Os freios de estacionamento do disco de paquímetro externo não possuem as ineficiências dos freios de estacionamento em banho de óleo embutidos, resultantes de os discos de freio funcionarem em óleo, nem exigem a troca do óleo, o que reduz os custos com combustível e de manutenção.

Especificações das Carregadeiras 966L/972L

Motor – 966L

Modelo do Motor	Cat C9.3 ACERT	
Potência Bruta Máxima (1.700 rpm)		
ISO 14396	227 kW	309 HP (métrica)
Potência Líquida Máxima (1.700 rpm)		
ISO 9249	207 kW	281 HP (métrica)
Torque Bruto Máximo (1.200 rpm)		
ISO 14396	1.581 Nm	
Torque Líquido Máximo (1.000 rpm)		
ISO 9249	1.507 Nm	
Diâmetro Interno	115 mm	
Curso	149 mm	
Cilindrada	9,3 l	

- Motor Cat com tecnologia ACERT – baseado nas exigências locais, atende aos padrões de emissão do Estágio III Fora-de-Estrada da China e aos padrões de emissão equivalentes do Tier 2/Estágio II e do Tier 3/ Estágio IIIA.
- As classificações de potência aplicam-se na velocidade declarada quando testadas com base nas condições de referência para os padrões especificados.
- A potência líquida informada é a potência disponível no volante do motor quando equipado com ventilador, alternador, filtro de ar e pós-tratamento.
- A potência bruta informada é com o ventilador na velocidade máxima.

Caçambas – 966L

Capacidades da Caçamba	3,20-7,40 m^3

Peso

Peso Operacional	23.220 kg

- Peso com base na configuração de uma máquina com pneus radiais Michelin 26.5R25 XHA2 L3, fluidos completos, operador, contrapeso padrão, partida a frio, para-lamas rodoviários, Product Link, eixos (frontal/traseiro) abertos/abertos, protetor do trem de força, direção secundária, supressão de ruído e uma caçamba de propósito geral de 4,2 m^3 com BOCE (Bolt-On Cutting Edge, Borda Cortante Aparafusada).

Especificação de Operação – 966L

Carga de Tombamento Estática – Giro Total de 37°	
Com Deflexão do Pneu	14.668 kg
Sem Deflexão do Pneu	15.822 kg
Força de Desagregação	173 kN

- Para a configuração da máquina, conforme definido em "Peso".
- Total conformidade com a ISO 143971:2007 Seções 1 a 6, que exigem 2% de verificação entre cálculos e testes.

Motor – 972L

Modelo do Motor	Cat C9.3 ACERT	
Potência Bruta Máxima (1.800 rpm)		
ISO 14396	242 kW	329 HP (métrica)
Potência Líquida Máxima (1.800 rpm)		
ISO 9249	222 kW	302 HP (métrica)
Torque Bruto Máximo (1.200 rpm)		
ISO 14396	1.710 Nm	
Torque Líquido Máximo (1.100 rpm)		
ISO 9249	1.632 Nm	
Diâmetro Interno	115 mm	
Curso	149 mm	
Cilindrada	9,3 l	

- Motor Cat com tecnologia ACERT – baseado nas exigências locais, atende aos padrões de emissão do Estágio III Fora-de-Estrada da China e aos padrões de emissão equivalentes do Tier 2/Estágio II e do Tier 3/ Estágio IIIA.
- As classificações de potência aplicam-se na velocidade declarada quando testadas com base nas condições de referência para os padrões especificados.
- A potência líquida informada é a potência disponível no volante do motor quando equipado com ventilador, alternador, filtro de ar e pós-tratamento.
- A potência bruta informada é com o ventilador na velocidade máxima.

Caçambas – 972L

Capacidades da Caçamba	3,4-9,90 m^3

Peso

Peso Operacional	24.897 kg

- Peso com base na configuração de uma máquina com pneus radiais Michelin 26.5R25 XHA2 L3, fluidos completos, operador, contrapeso padrão, partida a frio, para-lamas rodoviários, Product Link, eixos (frontal/traseiro) abertos/abertos, protetor do trem de força, direção secundária, supressão de ruído e uma caçamba de propósito geral de 4,8 m^3 com BOCE.

Especificação de Operação – 972L

Carga de Tombamento Estática – Giro Total de 37°	
Com Deflexão do Pneu	16.164 kg
Sem Deflexão do Pneu	17.421 kg
Força de Desagregação	196 kN

- Para a configuração da máquina, conforme definido em "Peso".
- Total conformidade com a ISO 143971:2007 Seções 1 a 6, que exigem 2% de verificação entre cálculos e testes.

Transmissão

Avanço em 1ª	6,5 km/h
Avanço em 2ª	13,1 km/h
Avanço em 3ª	23,5 km/h
Avanço em 4ª	39,5 km/h
Ré em 1ª	7,1 km/h
Ré em 2ª	14,4 km/h
Ré em 3ª	25,9 km/h
Ré em 4ª	39,5 km/h

- Velocidade máxima de percurso no veículo padrão com caçamba vazia e pneus L3 padrão com raio de rolamento de 826 mm.

Sistema Hidráulico

Tipo de Bomba do Implemento	Pistão de Deslocamento Variável
Sistema de Implementos	
Potência Máxima da Bomba (2.200 rpm*)	360 l/min
Pressão de Operação Máxima	31.000 kPa
Fluxo Máximo Opcional de 3ª	240 l/min
Pressão Máxima Opcional de 3ª	20.680 kPa
Tempo de Ciclo Hidráulico com Carga Útil Nominal:	
Levantamento da Posição de Transporte	6,1 segundos
Despejo, no Levantamento Máximo	1,4 segundo
Abaixar, Esvaziar, Flutuar Abaixada	2,6 segundos
Total	10,1 segundos

*Rotação do Motor.

Freios

Freios	Os freios atendem aos padrões ISO 3450

Eixos

Frontal	Fixo
Traseiro	Oscilação de ±13 graus
Levantamento e Queda Máximos em Uma Roda	502 mm

Cabine

ROPS/FOPS	A ROPS/FOPS (Fallover Protective Structure, Estrutura Protetora Contra Queda de Objetos) atende aos padrões ISO 3471 e ISO 3449 Level II

Ruído

Os valores de ruídos indicados abaixo se relacionam somente a condições de operação específicas. Os níveis de ruído da máquina e do operador variarão dependendo das velocidades do motor e/ou ventilador de arrefecimento. Poderá ser necessária proteção para os ouvidos quando a máquina for operada com uma cabine sem manutenção apropriada ou quando as portas e/ou os vidros ficarem abertos por longos períodos ou em ambiente ruidoso.

Com Velocidade do Ventilador de Arrefecimento no Valor Máximo:	
Nível de Pressão Sonora para o Operador (ISO 6396:2008)	72 dB(A)
Nível de Potência Sonora Externa (ISO 6395:2008)	109 dB(A)
Nível de Pressão Sonora Externa (SAE J88:2013)	76 dB(A)*
Com Velocidade do Ventilador de Arrefecimento a 70% do Valor Máximo:**	
Nível de Pressão Sonora para o Operador (ISO 6396:2008)	69 dB(A)
Nível de Potência Sonora Externa (ISO 6395:2008)	108 L_{WA}***

*Distância de 15 m, movendo-se para a frente em relação de segunda marcha.
**Para máquinas em países que adotam as "Diretivas da UE".
***Diretiva da União Europeia "2000/14/EC", conforme emenda pela "2005/88/EC".

Capacidades de Reabastecimento em Serviço

Tanque de Combustível	303 l
Sistema de Arrefecimento	71,6 l
Cárter	24,5 l
Transmissão	58,5 l
Diferenciais e Comandos Finais – Frontais	57 l
Diferenciais e Comandos Finais – Traseiros	57 l
Reservatório Hidráulico	125 l

Dimensões da 966L

Todas as dimensões são aproximadas.

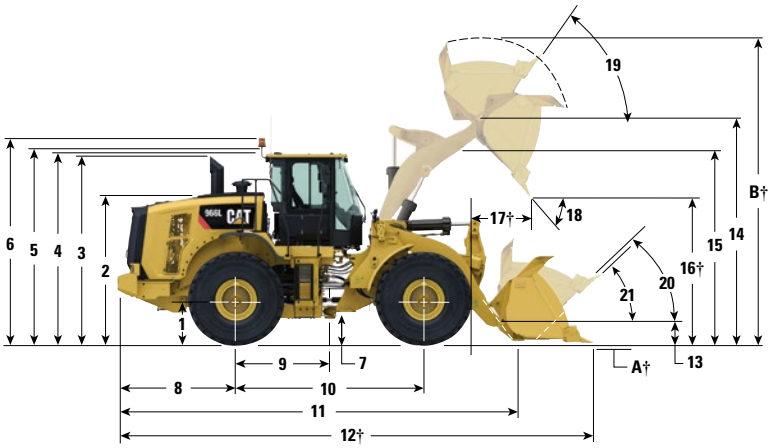

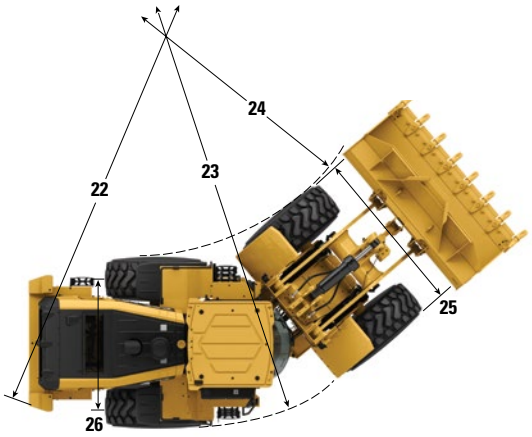

		Levantamento Padrão	Levantamento Alto
1	Altura até a Linha Central do Eixo	799 mm	799 mm
2	Altura até a Parte Superior do Capô	2.818 mm	2.818 mm
3	Altura Até o Topo do Tubo de Escape	3.522 mm	3.522 mm
4	Altura até o Topo da ROPS	3.587 mm	3.587 mm
5	Altura até o Topo da Antena do Product Link	3.636 mm	3.636 mm
6	Altura até o Topo do Farol de Advertência	3.859 mm	3.859 mm
7	Vão Livre Sobre o Solo	434 mm	434 mm
8	Linha Central do Eixo Traseiro até a Borda do Contrapeso	2.251 mm	2.500 mm
9	Linha Central do Eixo Traseiro até o Engate	1.775 mm	1.775 mm
10	Distância entre Eixos	3.550 mm	3.550 mm
11	Comprimento Total (sem caçamba)	7.362 mm	8.111 mm
12	Comprimento de Transporte (com nível da caçamba no solo)*†	8.750 mm	9.570 mm
13	Altura do Pino de Articulação na Altura de Transporte	630 mm	778 mm
14	Altura do Pino de Articulação no Levantamento Máximo	4.235 mm	4.793 mm
15	Folga do Braço de Levantamento no Levantamento Máximo	3.643 mm	4.140 mm
16	Folga de Despejo no Ponto de Levantamento Máximo e Descarga a 45°*†	2.991 mm	3.549 mm
17	Alcance em Levantamento Máximo e Descarga de 45°*†	1.353 mm	1.328 mm
18	Ângulo de Despejo no Levantamento Máximo e Despejo (nas paradas)*	49 graus	48 graus
19	Retroinclinação no Levantamento Máximo*	62 graus	71 graus
20	Retroinclinação na Altura de Transporte*	50 graus	49 graus
21	Retroinclinação no Solo*	42 graus	39 graus
22	Círculo (Raio) de Folga até o Contrapeso	6.804 mm	6.804 mm
23	Círculo (Raio) de Folga até o Lado Externo dos Pneus	6.761 mm	6.761 mm
24	Círculo (Raio) de Folga até o Lado Interno dos Pneus	3.853 mm	3.853 mm
25	Largura Sobre os Pneus – Máxima (sem carga)	2.991 mm	2.991 mm
	Largura Sobre os Pneus – Máxima (carregada)	3.009 mm	3.009 mm
26	Largura do Piso	2.230 mm	2.230 mm

*Com caçamba pinada de propósito geral de 4,2 m^3 com BOCE (consulte a Especificação de Operação para obter informações sobre outras caçambas).

†As dimensões estão listadas nas tabelas de Especificação de Operação.

Todas as dimensões de altura e pneus se referem a pneus Michelin 26.5R25 XHA2 L3 (consulte a Tabela de Opções de Pneus para obter informações sobre outros tipos de pneus). As dimensões da "Largura Sobre os Pneus" estão sobre o abaulamento e incluem crescimento.

Todas as dimensões de altura e relacionadas a pneus baseiam-se nos pneus radiais Michelin 23.5R25 XHA2 L3 (consulte a Tabela de Opções de Pneus para obter informações sobre outros tipos de pneus). As dimensões da "Largura Sobre os Pneus" estão sobre o abaulamento e incluem crescimento.

Dimensões da 972L

Todas as dimensões são aproximadas.

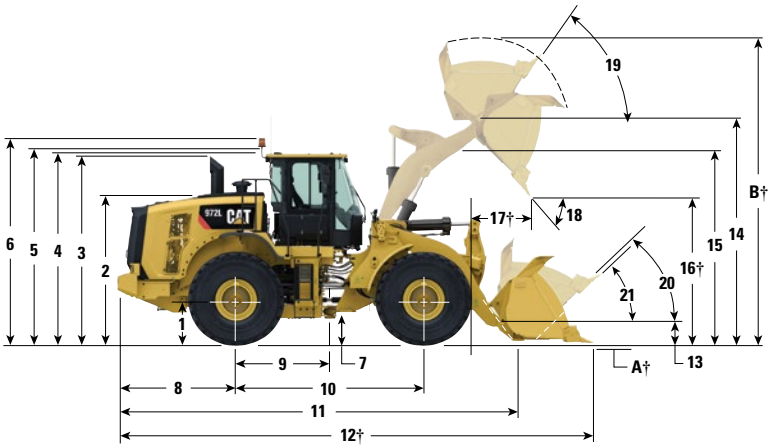

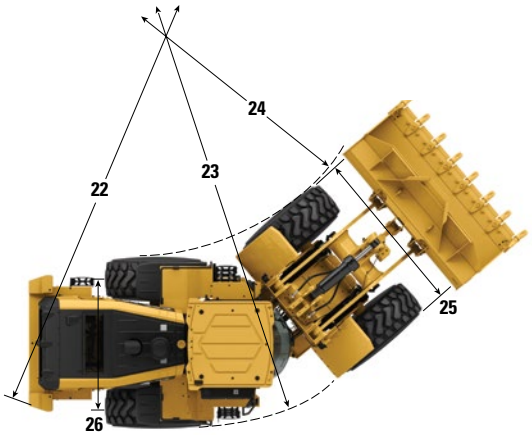

		Levantamento Padrão	Levantamento Alto	Capacidade Estendida
1	Altura até a Linha Central do Eixo	799 mm	799 mm	799 mm
2	Altura até a Parte Superior do Capô	2.818 mm	2.818 mm	2.818 mm
3	Altura Até o Topo do Tubo de Escape	3.522 mm	3.522 mm	3.522 mm
4	Altura até o Topo da ROPS	3.587 mm	3.587 mm	3.587 mm
5	Altura até o Topo da Antena do Product Link	3.636 mm	3.636 mm	3.636 mm
6	Altura até o Topo do Farol de Advertência	3.859 mm	3.859 mm	3.859 mm
7	Vão Livre Sobre o Solo	434 mm	434 mm	434 mm
8	Linha Central do Eixo Traseiro até a Borda do Contrapeso	2.500 mm	2.500 mm	2.500 mm
9	Linha Central do Eixo Traseiro até o Engate	1.775 mm	1.775 mm	1.775 mm
10	Distância entre Eixos	3.550 mm	3.550 mm	3.550 mm
11	Comprimento Total (sem caçamba)	7.773 mm	8.111 mm	7.610 mm
12	Comprimento de Transporte (com nível da caçamba no solo)*†	9.315 mm	9.650 mm	9.164 mm
13	Altura do Pino de Articulação na Altura de Transporte	680 mm	778 mm	631 mm
14	Altura do Pino de Articulação no Levantamento Máximo	4.458 mm	4.793 mm	4.235 mm
15	Folga do Braço de Levantamento no Levantamento Máximo	3.843 mm	4.140 mm	3.643 mm
16	Folga de Despejo no Ponto de Levantamento Máximo e Descarga a 45°*†	3.154 mm	3.490 mm	2.920 mm
17	Alcance em Levantamento Máximo e Descarga de 45°*†	1.357 mm	1.380 mm	1.413 mm
18	Ângulo de Despejo no Levantamento Máximo e Despejo (nas paradas)*	48 graus	48 graus	48 graus
19	Retroinclinação no Levantamento Máximo*	56 graus	71 graus	62 graus
20	Retroinclinação na Altura de Transporte*	50 graus	49 graus	50 graus
21	Retroinclinação no Solo*	41 graus	39 graus	42 graus
22	Círculo (Raio) de Folga até o Contrapeso	6.804 mm	6.804 mm	6.804 mm
23	Círculo (Raio) de Folga até o Lado Externo dos Pneus	6.761 mm	6.761 mm	6.761 mm
24	Círculo (Raio) de Folga até o Lado Interno dos Pneus	3.853 mm	3.853 mm	3.853 mm
25	Largura Sobre os Pneus – Máxima (sem carga)	2.991 mm	2.991 mm	2.991 mm
	Largura Sobre os Pneus – Máxima (carregada)	3.009 mm	3.009 mm	3.009 mm
26	Largura do Piso	2.230 mm	2.230 mm	2.230 mm

*Levantamento Alto e Levantamento Padrão são com caçamba pinada de propósito geral de 4,8 m^3 com BOCE (consulte a Especificação de Operação para obter informações sobre outras caçambas). A Capacidade Estendida é com caçamba pinada de propósito geral de 4,9 m^3 com BOCE (consulte a Especificação de Operação para obter informações sobre outras caçambas).

†As dimensões estão listadas nas tabelas de Especificação de Operação.

Todas as dimensões de altura e pneus se referem a pneus Michelin 26.5R25 XHA2 L3 (consulte a Tabela de Opções de Pneus para obter informações sobre outros tipos de pneus). As dimensões da "Largura Sobre os Pneus" estão sobre o abaulamento e incluem crescimento.

Todas as dimensões de altura e pneus se referem a pneus radiais Michelin 23.5R25 XHA2 L3 (consulte a Tabela de Opções de Pneus para obter informações sobre outros tipos de pneus). As dimensões da "Largura Sobre os Pneus" estão sobre o abaulamento e incluem crescimento.

Tabela de Opção de Pneu da 966L (em comparação ao Michelin XHA2 L3)

Marca do Pneu	Michelin	Michelin	Michelin	Bridgestone	Bridgestone	Bridgestone	Bridgestone	Flexport	Flexport	Triângulo
Tamanho do Pneu	**26.5R25**	**26.5R25**	**26.5R25**	**26.5R25**	**26.5R25**	**26.5R25**	**775/65R29**	**70×14×28 (26,5×25)**	**70×14×28 (26,5×25)**	**26.5R25**
Tipo de Banda de Rodagem	**L-4**	**L-5**	**L-5**	**L-3**	**L-4**	**L-5**	**L-3**	**—**	**—**	**L-3**
Padrão de Bitola	**XLDD1**	**XLDD2**	**XMINED2**	**VJT**	**VSNT**	**VSDL**	**VTS**	**OTR**	**SUAVE**	**TB516**
Largura Sobre os Pneus – Máxima (sem carga)*	2.987 mm	2.986 mm	2.970 mm	2.982 mm	2.973 mm	2.874 mm	3.080 mm	2.955 mm	2.896 mm	2.971 mm
Largura Sobre os Pneus – Máxima (carregada)*	3.019 mm	3.011 mm	2.994 mm	3.016 mm	2.993 mm	2.900 mm	3.101 mm	2.972 mm	2.915 mm	2.999 mm
Alteração nas Dimensões Verticais (média da parte frontal e traseira)	44 mm	39 mm	53 mm	15 mm	25 mm	50 mm	17 mm	59 mm	52 mm	24 mm
Alteração no Alcance Horizontal	-36 mm	-34 mm	-32 mm	-3 mm	-24 mm	-29 mm	-5 mm	-23 mm	-13 mm	-9 mm
Alteração do Círculo de Folga (raio) até o Lado Externo dos Pneus	5 mm	1 mm	-7 mm	3 mm	-8 mm	-54 mm	46 mm	-19 mm	-47 mm	-5 mm
Alteração do Círculo de Folga (raio) até o Lado Interno dos Pneus	-5 mm	-1 mm	7 mm	-3 mm	8 mm	54 mm	-46 mm	19 mm	47 mm	5 mm
Alteração do Peso Operacional (sem Lastro)	420 kg	716 kg	1.068 kg	164 kg	624 kg	1.136 kg	856 kg	3.287 kg	3.764 kg	100 kg

*Largura sobre o abaulamento e inclui crescimento do pneu.

Alterações Específicas da 966M

Marca do Pneu	Michelin	Michelin	Michelin	Bridgestone	Bridgestone	Bridgestone	Bridgestone	Flexport	Flexport	Triângulo
Tamanho do Pneu	**26.5R25**	**26.5R25**	**26.5R25**	**26.5R25**	**26.5R25**	**26.5R25**	**775/65R29**	**70×14×28 (26,5×25)**	**70×14×28 (26,5×25)**	**26.5R25**
Tipo de Banda de Rodagem	**L-4**	**L-5**	**L-5**	**L-3**	**L-4**	**L-5**	**L-3**	**—**	**—**	**L-3**
Padrão de Bitola	**XLDD1**	**XLDD2**	**XMINED2**	**VJT**	**VSNT**	**VSDL**	**VTS**	**OTR**	**SUAVE**	**TB516**
Alteração na Carga de Tombamento Estática – Reta	303 kg	517 kg	771 kg	118 kg	451 kg	821 kg	618 kg	2.375 kg	2.719 kg	72 kg
Alteração na Carga de Tombamento Estática – Articulada	271 kg	461 kg	688 kg	106 kg	402 kg	732 kg	551 kg	2.118 kg	2.425 kg	64 kg

Tabela de Opção de Pneu da 972L (em comparação ao Michelin XHA2 L3)

Marca do Pneu	Michelin	Michelin	Michelin	Bridgestone	Bridgestone	Bridgestone	Bridgestone	Flexport	Flexport	Triângulo
Tamanho do Pneu	**26.5R25**	**26.5R25**	**26.5R25**	**26.5R25**	**26.5R25**	**26.5R25**	**775/65R29**	**70×14×28 (26,5×25)**	**70×14×28 (26,5×25)**	**26.5R25**
Tipo de Banda de Rodagem	**L-4**	**L-5**	**L-5**	**L-3**	**L-4**	**L-5**	**L-3**	**—**	**—**	**L-3**
Padrão de Bitola	**XLDD1**	**XLDD2**	**XMINED2**	**VJT**	**VSNT**	**VSDL**	**VTS**	**OTR**	**SUAVE**	**TB516**
Largura Sobre os Pneus – Máxima (sem carga)*	2.987 mm	2.986 mm	2.970 mm	2.982 mm	2.973 mm	2.874 mm	3.080 mm	2.955 mm	2.896 mm	2.984 mm
Largura Sobre os Pneus – Máxima (carregada)*	3.019 mm	3.015 mm	2.998 mm	3.016 mm	2.993 mm	2.900 mm	3.101 mm	2.972 mm	2.915 mm	3.006 mm
Alteração nas Dimensões Verticais (média da parte frontal e traseira)	43 mm	38 mm	51 mm	15 mm	25 mm	50 mm	17 mm	59 mm	52 mm	20 mm
Alteração no Alcance Horizontal	-36 mm	-34 mm	-31 mm	-3 mm	-24 mm	-29 mm	-5 mm	-23 mm	-13 mm	-9 mm
Alteração no Círculo de Folga até o Lado Externo dos Pneus	3 mm	1 mm	-7 mm	3 mm	-8 mm	-54 mm	46 mm	-19 mm	-47 mm	-5 mm
Alteração no Círculo de Folga até o Lado Interno dos Pneus	-3 mm	-1 mm	7 mm	-3 mm	8 mm	54 mm	-46 mm	19 mm	47 mm	5 mm
Alteração do Peso Operacional (sem Lastro)	420 kg	716 kg	1.068 kg	164 kg	624 kg	1.136 kg	856 kg	3.287 kg	3.764 kg	100 kg

*Largura sobre o abaulamento e inclui crescimento do pneu.

Alterações Específicas da 966M

Marca do Pneu	Michelin	Michelin	Michelin	Bridgestone	Bridgestone	Bridgestone	Bridgestone	Flexport	Flexport	Triângulo
Tamanho do Pneu	**26.5R25**	**26.5R25**	**26.5R25**	**26.5R25**	**26.5R25**	**26.5R25**	**775/65R29**	**70×14×28 (26,5×25)**	**70×14×28 (26,5×25)**	**26.5R25**
Tipo de Banda de Rodagem	**L-4**	**L-5**	**L-5**	**L-3**	**L-4**	**L-5**	**L-3**	**—**	**—**	**L-3**
Padrão de Bitola	**XLDD1**	**XLDD2**	**XMINED2**	**VJT**	**VSNT**	**VSDL**	**VTS**	**OTR**	**SUAVE**	**TB516**
Alteração na Carga de Tombamento Estática – Reta	283 kg	482 kg	719 kg	110 kg	420 kg	764 kg	576 kg	2.212 kg	2.533 kg	67 kg
Alteração na Carga de Tombamento Estática – Articulada	252 kg	429 kg	640 kg	98 kg	374 kg	680 kg	513 kg	1.969 kg	2.255 kg	60 kg

Tabela de Fatores de Enchimento e Seleção da Caçamba da 966L

O tamanho da caçamba deve ser escolhido com base na densidade do material e no fator de enchimento esperado. As novas Caçambas Cat da Série Performance com fundo mais longo, maior abertura da caçamba, maior ângulo de repositório, laterais arredondadas e proteção integrada contra derramamentos demonstram fatores de enchimento significativamente maiores que os das caçambas da geração anterior ou outras caçambas que não as da Cat. Na maioria das vezes, o volume real manipulado pela máquina é, portanto, maior que a capacidade nominal.

Material Solto		Densidade do Material	Fator de Enchimento (%)*
Terra/Argila		1.500-1.700 kg/m³	115
Areia e Cascalho		1.500-1.700 kg/m³	115
Agregado:	25-76 mm	1.600-1.700 kg/m³	110
	até 19 mm	1.800 kg/m³	105
Rocha:	a partir de 76 mm	1.600 kg/m³	100

*Como uma % da capacidade nominal da ISO.
Observação: Os Fatores de Enchimento alcançados também dependerão de o produto ser lavado ou não.

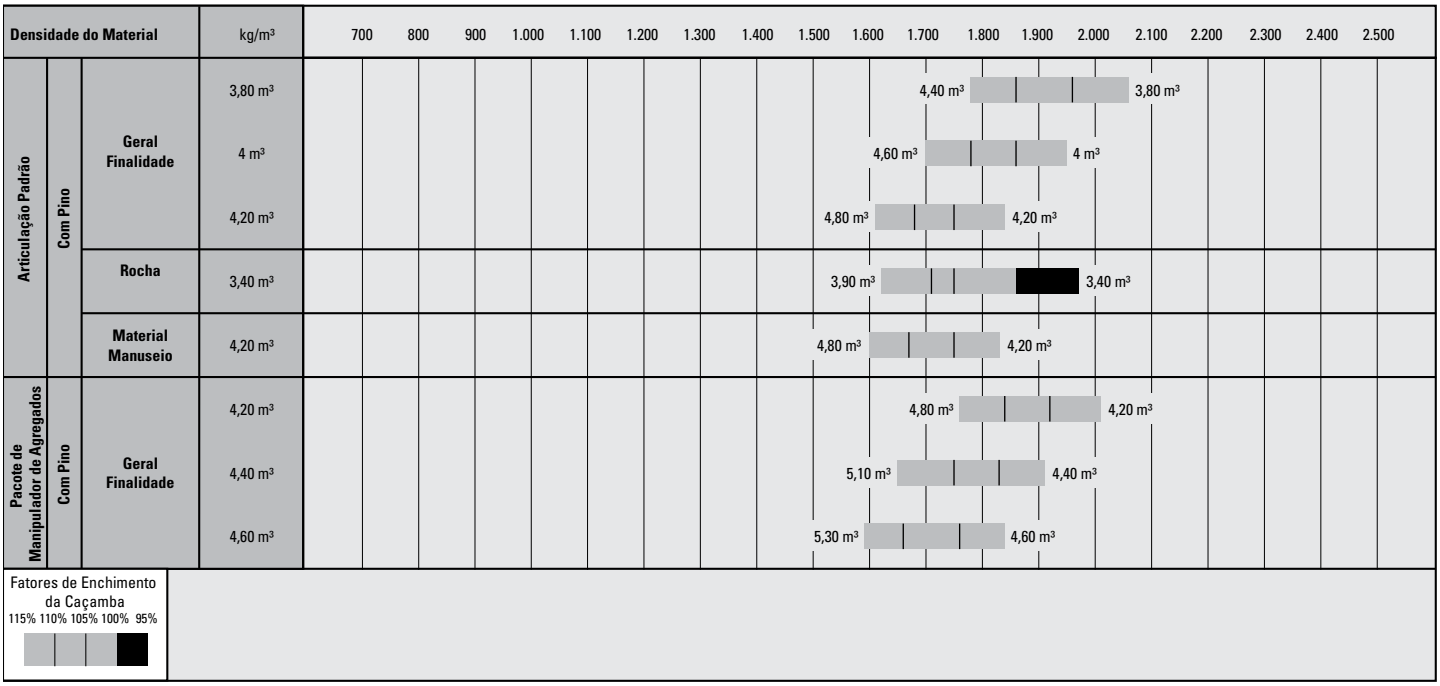

Observação: Todas as caçambas mostram Bordas com Parafuso.

Especificação de Operação da 966L com Caçambas

Articulação			Articulação Padrão						Alteração na Articulação para Levantamento Alto**
Tipo de Caçamba			Propósito Geral – Pinado						
Tipo de Borda			Bordas Cortantes Aparafusadas	Dentes e Segmentos	Bordas Cortantes Aparafusadas	Dentes e Segmentos	Bordas Cortantes Aparafusadas	Dentes e Segmentos	
	Capacidade – Nominal	m^3	3,8	3,8	4	4	4,2	4,2	
	Capacidade – 110%	m^3	4,2	4,2	4,4	4,4	4,6	4,6	
	Largura	mm	3.220	3.271	3.220	3.271	3.220	3.271	
16†	Folga de Despejo no Ponto de Levantamento Máximo e Descarga a 45°	mm	3.067	2.915	3.058	2.905	2.991	2.837	558
17†	Alcance no Levantamento Máximo e Descarga a 45°	mm	1.292	1.432	1.299	1.438	1.353	1.490	-24
	Alcance no Braço de Levantamento Nivelado e na Caçamba Nivelada	mm	2.704	2.908	2.715	2.920	2.803	3.008	404
A†	Profundidade de Escavação	mm	124	124	124	124	124	124	-25
12†	Comprimento Total	mm	8.651	8.876	8663	8.888	8.750	8.975	821
B†	Altura Geral com Caçamba no Levantamento Máximo	mm	5.788	5.788	5.902	5.902	5.902	5.902	559
	Raio do Círculo de Folga da Pá-Carregadeira com Caçamba na Posição de Transporte	mm	7.487	7.571	7.490	7.574	7.511	7.597	469
	Carga de Tombamento Estática, Reta (ISO)*	kg	16.917	16.734	16.900	16.716	16.699	16.514	59
	Carga de Tombamento Estática, Reta (Pneu Rígido)*	kg	18.045	17.860	18.037	17.851	17.828	17.641	-25
	Carga de Tombamento Estática, Articulada (ISO)*	kg	14.894	14.711	14.873	14.689	14.686	14.501	-112
	Carga de Tombamento Estática, Articulada (Pneu Rígido)*	kg	16.029	15.844	16.017	15.831	15.822	15.636	-180
	Força de Desagregação	kN	187	185	185	183	173	171	-14
	Peso Operacional*	kg	23.112	23.250	23.164	23.302	23.220	23.358	1.612

*As cargas de tombamento estáticas e os pesos operacionais mostrados se baseiam em uma configuração de máquina com pneus Michelin 26.5R25 XHA2 L3, pneus radiais, fluidos completos, operador, contrapeso padrão, partida a frio, para-lamas rodoviário, Product Link, eixos (frontal/traseiro) abertos/abertos, protetor do trem de força, direção secundária e supressão de ruídos.

(ISO) Total conformidade com ISO 14397-1 (2007) Seções de 1 a 6, que exige 2% de verificação entre cálculos e testes.

(Pneu Rígido) Conformidade com as Seções de 1 a 5 da ISO 14397-1 (2007).

** Valores máximos.

†Ilustração mostrada com as tabelas de Dimensão.

Especificação de Operação da 966L com Caçambas

Articulação			Articulação Padrão				Alteração na Articulação para Levantamento Alto**
Tipo de Caçamba			Rocha – Pinada		Movimentação de Materiais – Pinada		
Tipo de Borda			Bordas Cortantes Aparafusadas	Dentes e Segmentos	Bordas Cortantes Aparafusadas	Dentes e Segmentos	
	Capacidade – Nominal	m^3	3,4	3,4	4,2	4,2	
	Capacidade – 110%	m^3	3,7	3,7	4,6	4,6	
	Largura	mm	3.252	3.252	3.220	3.271	
16†	Folga de Despejo no Ponto de Levantamento Máximo e Descarga a 45°	mm	3.093	2.995	2.949	2.787	558
17†	Alcance no Levantamento Máximo e Descarga a 45°	mm	1.419	1.541	1.245	1.372	-24
	Alcance no Braço de Levantamento Nivelado e na Caçamba Nivelada	mm	2.783	2.939	2.774	2.978	404
A†	Profundidade de Escavação	mm	99	99	124	124	-25
12†	Comprimento Total	mm	8.740	8.901	8.721	8.946	821
B†	Altura Geral com Caçamba no Levantamento Máximo	mm	5.815	5.815	5.901	5.901	559
	Raio do Círculo de Folga da Pá-Carregadeira com Caçamba na Posição de Transporte	mm	7.530	7.573	7.504	7.589	469
	Carga de Tombamento Estática, Reta (ISO)*	kg	17.120	17.050	16.622	16.439	59
	Carga de Tombamento Estática, Reta (Pneu Rígido)*	kg	18.262	18.191	17.731	17.546	-25
	Carga de Tombamento Estática, Articulada (ISO)*	kg	15.053	14.983	14.623	14.439	-112
	Carga de Tombamento Estática, Articulada (Pneu Rígido)*	kg	16.204	16.133	15 740	15.555	-180
	Força de Desagregação	kN	186	185	177	175	-14
	Peso Operacional*	kg	24.007	24.059	23.217	23.355	1.612

*As cargas de tombamento estáticas e os pesos operacionais mostrados se baseiam em uma configuração de máquina com pneus Michelin 26.5R25 XHA2 L3, pneus radiais, fluidos completos, operador, contrapeso padrão, partida a frio, para-lamas rodoviário, Product Link, eixos (frontal/traseiro) abertos/abertos, protetor do trem de força, direção secundária e supressão de ruídos.

(ISO) Total conformidade com ISO 14397-1 (2007) Seções de 1 a 6, que exige 2% de verificação entre cálculos e testes.

(Pneu Rígido) Conformidade com as Seções de 1 a 5 da ISO 14397-1 (2007).

** Valores máximos.

†Ilustração mostrada com as tabelas de Dimensão.

Especificação de Operação da 966L com Caçambas – Manipulador de Agregados

Opções			Manipulador de Agregados		
Tipo de Caçamba			Propósito Geral – Pinado		
Tipo de Borda			Bordas Cortantes Aparafusadas	Bordas Cortantes Aparafusadas	Bordas Cortantes Aparafusadas
	Capacidade – Nominal	m^3	4,2	4,4	4,6
	Capacidade – Nominal no Fator de Enchimento de 110%	m^3	4,6	4,8	5,1
	Largura	mm	3.220	3.220	3.220
16†	Folga de Despejo no Ponto de Levantamento Máximo e Descarga de 45°	mm	2.991	2.979	2.977
17†	Alcance no Levantamento Máximo e Descarga a 45°	mm	1.353	1.366	1.365
	Alcance no Braço de Levantamento Nivelado e na Caçamba Nivelada	mm	2.803	2.821	2.822
A†	Profundidade de Escavação	mm	124	124	124
12†	Comprimento de Transporte (com Caçamba)	mm	8.798	8.816	8.817
B†	Altura Geral com Caçamba no Levantamento Máximo	mm	5.902	5.912	5.874
	Círculo de Folga da Pá-carregadeira com Caçamba na Posição de Transporte	mm	7.511	7.516	7.516
	Carga de Tombamento Estática, Reta (Com Deflexão do Pneu)*	kg	18.303	18.236	18.307
	Carga de Tombamento Estática, Reta (Sem Deflexão do Pneu)*	kg	19.570	19.497	19.601
	Carga de Tombamento Estática, Articulada (Com Deflexão do Pneu)*	kg	16.044	15.986	16.036
	Carga de Tombamento Estática, Articulada (Sem Deflexão do Pneu)*	kg	17.325	17.261	17.343
	Força de Desagregação	kN	173	171	170
	Peso Operacional*	kg	23.915	23.904	23.955

*As cargas de tombamento estáticas e os pesos operacionais mostrados se baseiam em uma configuração de máquina com pneus Michelin 26.5R25 XHA2 L3, pneus radiais, fluidos completos, operador, contrapeso agregado, partida a frio, para-lamas rodoviário, Product Link, eixos (frontal/traseiro) abertos/abertos, protetor do trem de força, direção secundária e supressão de ruídos. Se uma caçamba de rochas for adicionada, esses valores estarão com pneus Michelin 26.5R25 XLDD2 L5.

(ISO) Total conformidade com ISO 14397-1 (2007) Seções de 1 a 6, que exige 2% de verificação entre cálculos e testes.

(Pneu Rígido) Conformidade com as Seções de 1 a 5 da ISO 14397-1 (2007).

†Ilustração mostrada com as tabelas de Dimensão.

A configuração do Manipulador de Agregados não é compatível com dentes e segmentos, pontas, caçambas para rochas, levantamento alto e pneus L5.

Outras caçambas estão disponíveis e as ofertas variam de acordo com a região. Consulte o revendedor Cat local para obter mais detalhes.

Tabela de Fatores de Enchimento e Seleção da Caçamba da 972L

O tamanho da caçamba deve ser escolhido com base na densidade do material e no fator de enchimento esperado. As novas Caçambas Cat da Série Performance com fundo mais longo, maior abertura da caçamba, maior ângulo de repositório, laterais arredondadas e proteção integrada contra derramamentos demonstram fatores de enchimento significativamente maiores que os das caçambas da geração anterior ou outras caçambas que não as da Cat. Na maioria das vezes, o volume real manipulado pela máquina é, portanto, maior que a capacidade nominal.

Material Solto		Densidade do Material	Fator de Enchimento (%)*
Terra/Argila		1.500-1.700 kg/m³	115
Areia e Cascalho		1.500-1.700 kg/m³	115
Agregado:	25-76 mm	1.600-1.700 kg/m³	110
	até 19 mm	1.800 kg/m³	105
Rocha:	a partir de 76 mm	1.600 kg/m³	100

*Como uma % da capacidade nominal da ISO.
Observação: Os Fatores de Enchimento alcançados também dependerão de o produto ser lavado ou não.

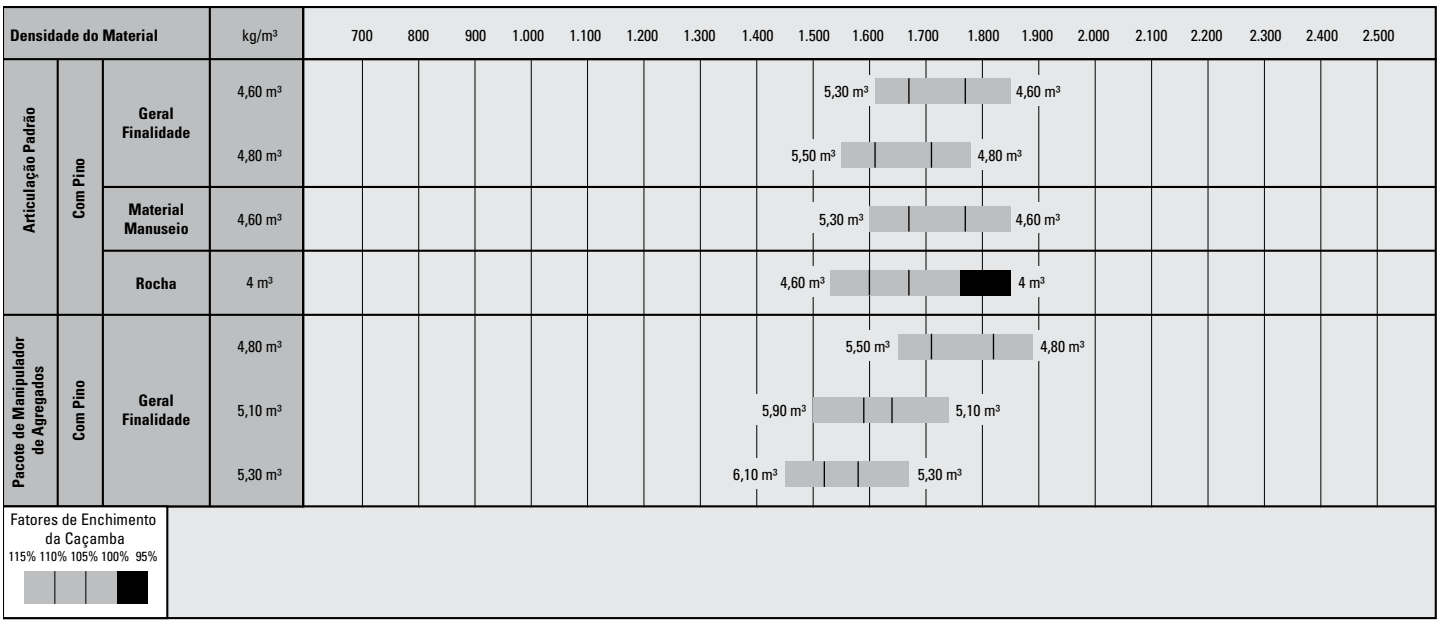

Observação: Todas as caçambas mostram Bordas com Parafuso.

Especificação de Operação da 972L com Caçambas

Articulação			Articulação Padrão				Alteração na Articulação para Levantamento Alto**
Tipo de Caçamba			Propósito Geral – Pinado				
Tipo de Borda			Bordas Cortantes Aparafusadas	Dentes e Segmentos	Bordas Cortantes Aparafusadas	Dentes e Segmentos	
	Capacidade – Nominal	m^3	4,6	4,6	4,8	4,8	
	Capacidade – 110%	m^3	5,1	5,1	5,3	5,3	
	Largura	mm	3.220	3.271	3.220	3.271	
16†	Folga de Despejo no Ponto de Levantamento Máximo e Descarga a 45°	mm	3.187	3.033	3.154	2.999	335
17†	Alcance no Levantamento Máximo e Descarga a 45°	mm	1.328	1.465	1.357	1.493	23
	Alcance no Braço de Levantamento Nivelado e na Caçamba Nivelada	mm	2.969	3.174	3.014	3.219	273
A†	Profundidade de Escavação	mm	103	103	103	103	-4
12†	Comprimento Total	mm	9.270	9.494	9.315	9.539	336
B†	Altura Geral com Caçamba no Levantamento Máximo	mm	6.195	6.195	6.031	6.031	336
	Raio do Círculo de Folga da Pá-Carregadeira com Caçamba na Posição de Transporte	mm	7.596	7.685	7.608	7.697	324
	Carga de Tombamento Estática, Reta (ISO)*	kg	18.477	18.293	18.502	18.318	-1.569
	Carga de Tombamento Estática, Reta (Pneu Rígido)*	kg	19.724	19.537	19.755	19.567	-1.727
	Carga de Tombamento Estática, Articulada (ISO)*	kg	16.135	15.950	16.164	15.978	-1.402
	Carga de Tombamento Estática, Articulada (Pneu Rígido)*	kg	17.387	17.200	17.421	17.233	-1.574
	Força de Desagregação	kN	202	201	196	194	-5
	Peso Operacional*	kg	24.969	25.106	24.897	25.034	85

*As cargas de tombamento estáticas e os pesos operacionais mostrados se baseiam em uma configuração de máquina com pneus Michelin 26.5R25 XHA2 L3, pneus radiais, fluidos completos, operador, contrapeso padrão, partida a frio, para-lamas rodoviário, Product Link, eixos (frontal/traseiro) abertos/abertos, protetor do trem de força, direção secundária e supressão de ruídos.

(ISO) Total conformidade com ISO 14397-1 (2007) Seções de 1 a 6, que exige 2% de verificação entre cálculos e testes.

(Pneu Rígido) Conformidade com as Seções de 1 a 5 da ISO 14397-1 (2007).

** Valores máximos.

†Ilustração mostrada com as tabelas de Dimensão.

Especificação de Operação da 972L com Caçambas

Articulação			Articulação Padrão		Articulação Padrão		Alteração na Articulação para Levantamento Alto**
Tipo de Caçamba			Movimentação de Materiais – Pino Colocado		Rocha – Pinada		
Tipo de Borda			Bordas Cortantes Aparafusadas	Dentes e Segmentos	Bordas Cortantes Aparafusadas	Dentes e Segmentos	
	Capacidade – Nominal	m^3	4,6	4,6	4	4	
	Capacidade – 110%	m^3	5,1	5,1	4,4	4,4	
	Largura	mm	3.220	3.271	3.252	3.252	
16†	Folga de Despejo no Ponto de Levantamento Máximo e Descarga a 45°	mm	3.120	2.957	3.203	3.112	335
17†	Alcance no Levantamento Máximo e Descarga a 45°	mm	1.251	1.378	1.428	1.536	23
	Alcance no Braço de Levantamento Nivelado e na Caçamba Nivelada	mm	2.979	3.184	3.038	3.179	273
A†	Profundidade de Escavação	mm	103	103	74	74	-4
12†	Comprimento Total	mm	9.280	9.504	9.351	9.495	336
B†	Altura Geral com Caçamba no Levantamento Máximo	mm	6.162	6.162	6.129	6.129	336
	Raio do Círculo de Folga da Pá-Carregadeira com Caçamba na Posição de Transporte	mm	7.599	7.688	7.640	7.681	324
	Carga de Tombamento Estática, Reta (ISO)*	kg	18.431	18.248	18.999	18.929	-1.569
	Carga de Tombamento Estática, Reta (Pneu Rígido)*	kg	19.659	19.473	20.279	20.208	-1.727
	Carga de Tombamento Estática, Articulada (ISO)*	kg	16.100	15.915	16.589	16.518	-1.402
	Carga de Tombamento Estática, Articulada (Pneu Rígido)*	kg	17.333	17.146	17.873	17.802	-1.574
	Força de Desagregação	kN	201	199	204	204	-5
	Peso Operacional*	kg	24.942	25.080	25.729	25.780	85

*As cargas de tombamento estáticas e os pesos operacionais mostrados se baseiam em uma configuração de máquina com pneus Michelin 26.5R25 XHA2 L3, pneus radiais, fluidos completos, operador, contrapeso padrão, partida a frio, para-lamas rodoviário, Product Link, eixos (frontal/traseiro) abertos/abertos, protetor do trem de força, direção secundária e supressão de ruídos.

(ISO) Total conformidade com ISO 14397-1 (2007) Seções de 1 a 6, que exige 2% de verificação entre cálculos e testes.

(Pneu Rígido) Conformidade com as Seções de 1 a 5 da ISO 14397-1 (2007).

** Valores máximos.

†Ilustração mostrada com as tabelas de Dimensão.

Especificação de Operação da 972L com Caçambas – Manipulador de Agregados

Articulação			Manipulador de Agregados		
Tipo de Caçamba			Propósito Geral – Pinado		
Tipo de Borda			Bordas Cortantes Aparafusadas	Bordas Cortantes Aparafusadas	Bordas Cortantes Aparafusadas
	Capacidade – Nominal	m^3	4,8	5,1	5,3
	Capacidade – 110%	m^3	5,3	5,6	5,8
	Largura	mm	3.220	3.357	3.357
16†	Folga de Despejo no Ponto de Levantamento Máximo e Descarga a 45°	mm	3.154	3.127	3.100
17†	Alcance no Levantamento Máximo e Descarga a 45°	mm	1.357	1.375	1.399
	Alcance no Braço de Levantamento Nivelado e na Caçamba Nivelada	mm	3.014	3.046	3.083
A†	Profundidade de Escavação	mm	103	108	108
12†	Comprimento Total	mm	9.001	9.037	9.074
B†	Altura Geral com Caçamba no Levantamento Máximo	mm	6.031	6.235	6.272
	Raio do Círculo de Folga da Pá-Carregadeira com Caçamba na Posição de Transporte	mm	7.608	7.681	7.691
	Carga de Tombamento Estática, Reta (ISO)*	kg	19.698	19.316	19.242
	Carga de Tombamento Estática, Reta (Pneu Rígido)*	kg	21.060	20.669	20.600
	Carga de Tombamento Estática, Articulada (ISO)*	kg	17.179	16.799	16.726
	Carga de Tombamento Estática, Articulada (Pneu Rígido)*	kg	18.550	18.165	18.098
	Força de Desagregação	kN	196	190	185
	Peso Operacional*	kg	25.481	25.790	25.832

*As cargas de tombamento estáticas e os pesos operacionais mostrados se baseiam em uma configuração de máquina com pneus Michelin 26.5R25 XHA2 L3, pneus radiais, fluidos completos, operador, contrapeso padrão, partida a frio, para-lamas rodoviário, Product Link, eixos (frontal/traseiro) abertos/abertos, protetor do trem de força, direção secundária e supressão de ruídos.

(ISO) Total conformidade com ISO 14397-1 (2007) Seções de 1 a 6, que exige 2% de verificação entre cálculos e testes.

(Pneu Rígido) Conformidade com as Seções de 1 a 5 da ISO 14397-1 (2007).

** Valores máximos.

†Ilustração mostrada com as tabelas de Dimensão.

Equipamento Padrão da 966L/972L

Equipamento Padrão

O equipamento padrão pode variar. Consulte o revendedor Cat para obter detalhes.

COMPARTIMENTO DO OPERADOR

- Cabine, pressurizada e com isolamento acústico (ROPS/FOPS)
- Revestimentos viscosos
- Câmera de visão traseira dentro do monitor LCD (Liquid Crystal Display, Monitor de Cristal Líquido) multifuncional em cores, de 18 cm, com tela sensível ao toque *(capacidade de exibição do estado, configurações e parâmetros de integridade da máquina)*
- Controles EH, função de levantamento e inclinação da SAL (Single Axis Lever, Alavanca de Eixo Único)
- Direção, volante de direção
- Pronta para instalação de rádio (entretenimento), inclui antena, alto-falantes e conversor (12 V, 10 A)
- Ar-condicionado, aquecedor e desembaçador
- Freio de estacionamento EH
- Porta-copos (2) com compartimento de armazenamento para telefone celular/MP3 player
- Bloqueio da função da ferramenta de trabalho/caçamba
- Gancho para casaco
- Filtro de ar da cabine
- Escadas e corrimãos de acesso à cabine ergonômica
- Buzina, elétrica
- Duas luzes no teto (cabine)
- Espelhos, retrovisores externos com espelhos que eliminam pontos cegos integrados
- Teclado com 16 interruptores de membrana montado na coluna
- Dois receptáculos de 12 V
- Assento, suspensão a ar Cat Comfort (tecido)
- Cinto de segurança retrátil de 51 mm
- Quebra-sol, frontal
- Limpadores/lavadores de braço úmido frontal e traseiro, limpador frontal intermitente
- Janela, deslizante (lados esquerdo e direito)

SISTEMA DE MONITORAMENTO COMPUTADORIZADO

- Com os seguintes medidores:
  - Velocímetro/tacômetro
  - Indicador da linha de velocidade digital
  - Temperatura: líquido arrefecedor do motor, fluido hidráulico, óleo da transmissão
  - Nível de combustível
- Com os seguintes indicadores de advertência:
  - Temperatura: óleo do eixo, coletor de entrada do motor
  - Pressão: óleo do motor, pressão do combustível alta/baixa, óleo da direção principal, óleo do freio de serviço
  - Tensão da bateria alta/baixa
  - Restrição do filtro de ar do motor
  - Restrição do filtro de fluido hidráulico
  - Fluido hidráulico baixo
  - Freio de estacionamento
  - Derivação do filtro de transmissão

ELÉTRICA E ILUMINAÇÃO

- Baterias (2), sem manutenção, 1.400 CCA
- Chave de ignição; chave de partida/parada
- Motor de partida elétrico reforçado
- Sistema de carregamento e partida (24 V)
- Sistema de iluminação:
  - Quatro luzes de trabalho halógenas (instaladas na cabine)
  - Duas luzes retrovisoras halógenas (instaladas no capô)
- Alarme, marcha à ré
- Alternador, 145 A escovado
- Chave geral principal
- Tomada de partida (cabos não incluídos)

TECNOLOGIAS CAT CONNECT

- Tecnologias Link: Product Link
- Tecnologias Detect: câmera retrovisora

TREM DE FORÇA

- Motor Cat C9.3 com tecnologia ACERT – atende aos padrões de emissão do Estágio III Fora-de-Estrada da China e aos padrões de emissão equivalentes do Tier 2/Estágio II e do Tier 3/Estágio IIIA.
- Bomba de escorva do combustível (elétrica)
- Separador de combustível/água
- Pré-filtro, entrada de ar do motor
- Modo de Economia Produtiva
- Transmissão, Power Shift automática planetária (4F/4R)
- Conversor de torque, embreagem de travamento com estator de roda livre
- Interruptor, bloqueio do neutralizador da transmissão
- Eixos, eixos frontal e traseiro do diferencial aberto
- Freios, totalmente hidráulicos, fechados, a disco em banho de óleo com Sistema de Frenagem Integrado (IBS, Integrated Braking System)
- Indicadores de desgaste do freio
- Freio de estacionamento, disco e paquímetro
- Ventilador, radiador, controlado eletronicamente, acionado hidraulicamente, detecção de temperatura, sob demanda

ARTICULAÇÃO

- Articulação, em Z, tubo transversal fundido/alavanca de inclinação
- Desengate automático, levantamento e inclinação, automático (ajustável na cabine)

HIDRÁULICA

- Sistema hidráulico, detecção de carga
- Direção, detecção de carga
- Tomadas de pressão de diagnóstico remotas
- Mangueiras, Cat XT™
- Acoplamentos, anel selo facial da Cat
- Arrefecedor de fluido hidráulico (articulado)
- Válvulas de amostragem de óleo

FLUIDOS

- Líquido arrefecedor de vida útil prolongada pré-misturado com proteção contra congelamento a -34 °C

OUTROS EQUIPAMENTOS PADRÃO

- Capô, não metálico, inclinação automática
- Centros de serviço (elétrico e hidráulico)
- Desligamento automático em marcha lenta
- Para-lamas, frontais
- Drenos ecológicos para motor, transmissão e hidráulica
- Grade, detritos no ar
- Filtros: combustível, ar do motor, óleo do motor, fluido hidráulico, transmissão
- Graxeiras
- Engate, tração com pino
- Tampa contra chuva para pré-purificador
- Visores de nível: líquido arrefecedor do motor, fluido hidráulico e nível de óleo da transmissão
- Cadeados de proteção contra vandalismo

Equipamento Opcional

O equipamento opcional pode variar. Consulte o revendedor Cat para obter detalhes.

COMPARTIMENTO DO OPERADOR

- Tampa metálica de HVAC (Heating, Ventilation and Air Conditioning, Aquecimento, Ventilação e Ar-condicionado)
- Controles EH, 3a função SAL
- Controles EH, levantamento e inclinação do joystick
  - Interruptores giratórios integrados adicionais para terceira função
- Espelhos retrovisores externos aquecidos com espelhos para ponto cego integrados
- Pré-purificador, HVAC
- Rádio, AM/FM/USB/MP3 Bluetooth™
- Rádio, AM/FM/CD/USB/MP3 Bluetooth
- Rádio, pronto para instalação de CB (Citizens' Band, Banda do Cidadão)
- Assento, aquecido, suspensão a ar
- Cinto de segurança de 76 mm, retrátil, com indicador
- Teto, metálico
- Direção, secundária
- Quebra-sol, traseiro
- Janelas, fixadas com borracha
- Janelas, com protetor frontal
- Janelas com protetores completos frontais, traseiros e laterais
- Tela de visão traseira integral, Sistema de Visão da Área de Trabalho (WAVS, Work Area Vision System)

ELÉTRICA E ILUMINAÇÃO

- Quatro luzes de trabalho halógenas auxiliares adicionais instaladas na cabine ou
- Duas luzes de LED HI frontais auxiliares adicionais e duas luzes de trabalho de LED montadas na cabine traseiras auxiliares adicionais com duas luzes de trabalho de LED na grade do radiador e sinais de seta de LED frontais também incluem a substituição das quatro luzes de trabalho halógenas padrão montadas na cabine com quatro luzes de trabalho de LED (a oferta padrão e a única luz rodoviária disponíveis é a luz rodoviária halógena)
- Farol de advertência de estrobo âmbar
- Duas luzes LED de freio, seta, traseiras

MOTORES DE PARTIDA, BATERIAS E ALTERNADORES

- Partida a frio – 240 V

TECNOLOGIAS CAT CONNECT

- Tecnologias Link: VIMS™
- Tecnologias Payload:
  - Escavação Automática de Agregados
  - Cat Production Measurement
  - Impressora, Cat Production Measurement
- Tecnologias Detect: tela exclusiva para câmera retrovisora com ativação integral
- Sistema de Segurança da Máquina

TREM DE FORÇA

- Eixos
  - Travas automáticas do diferencial frontal/traseira
  - Arrefecedor de óleo do eixo
  - Drenos ecológicos
  - Selos de temperaturas extremas
  - Protetores do selo
- Ventilador, VPF (Variable Pitch Fan, Ventilador de Velocidade Variável), controle automático e manual
- Radiador, muitos detritos com maior espaçamento entre as aletas

ARTICULAÇÃO

- Levantamento alto
- Florestal
- Preparado para acoplador rápido
- Lubrificação Automática

FERRAMENTAS DE TRABALHO

- Caçambas da Série Performance
- Acoplador rápido Fusion
- Garfos, paleta
- Garfos, toras

HIDRÁULICA

- 3a função com Absorção de Impactos
  - Articulação padrão
  - Articulação para levantamento alto
  - Articulação florestal
- Absorção de impactos, 2 V

FLUIDOS

- Líquido arrefecedor de vida útil prolongada pré-misturado com proteção contra congelamento a -50 °C

OUTROS EQUIPAMENTOS OPCIONAIS

- Caixa de ferramentas
- Para-lamas, frontais com placa protetora contra lama/traseiros com extensão
- Para-lamas, rodoviário
- Proteção, trem de força
- Pré-purificador, turbina
- Pré-purificador, lixo
- Plataforma, lavagem do vidro
- Pacote para clima frio
  - Derivação do filtro de transmissão
  - Derivação da bomba do ventilador
  - Camisa de água do motor ou aquecedor do bloco do motor
  - Preparado para auxílio de éter

OUTRAS CONFIGURAÇÕES OPCIONAIS

- Manipulador Industrial e Manipulador de Resíduos
- Siderurgia
- Manipulador de Blocos (966L)
- Florestal (966L)
- Portuário (966L)

Observações

Observações

APHQ7819 (06-2016)
(Tradução: 08-2016)

Para obter informações mais completas sobre os produtos Cat, serviços de revendedor e soluções do setor, visite nosso site **www.cat.com**

© 2016 Caterpillar
Todos os direitos reservados

Os materiais e as especificações estão sujeitos a mudanças sem aviso prévio. As máquinas ilustradas nas fotos podem ter equipamentos adicionais. Consulte o revendedor Cat para ver as opções disponíveis.

CAT, CATERPILLAR, SAFETY.CAT.COM, seus respectivos logotipos, "Caterpillar Yellow" e a identidade visual "Power Edge", assim como a identidade corporativa e de produtos aqui usada, são marcas registradas da Caterpillar e não podem ser usadas sem permissão.

VisionLink é uma marca registrada da Trimble Navigation Limited, registrada nos Estados Unidos e em outros países.